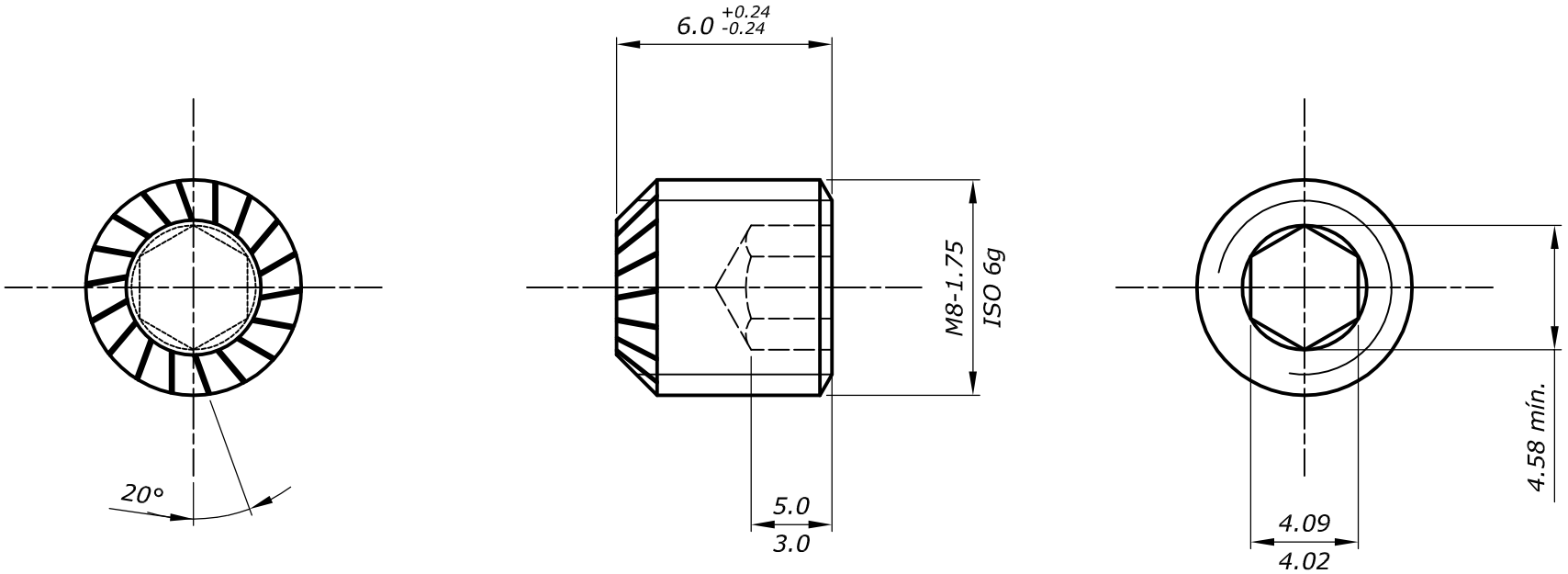

Nota
1. Contém 18 serrilhas com passo 0.7 mm.

								Tolerâncias			Rugosidade		
				Trat. Super.:				Corrosão			Camada		
				Trat. Term.:				Dureza			Camada		
				9.82	9.54	10.83	10.68	11.97	11.70	-	-	-	
				Ø Interno		Ø Primitivo		Ø Externo		Ø Rebite		BLANK	
				INOX-PAR Ind. & Importadora Qualificada		Denominação				Cliente	---		
						SC M8 X 6 mm com ponta serrilhada				Mat. Prima	Inox 304		
				Inox-Par Ind. e Com. Ltda									
				Fone:(55 11) 2488-2828		Desenhado	Data	Conferido	Data	Nº Desenho	9168X6SRAN		
Rev.	Descrição da revisão	Resp.	Data	www.inoxpar.com.br		Douglas	27/11/2017	Renato	27/11/2017				

Este desenho é de propriedade da **Inox-Par Ind. e Com. Ltda**
Quando cedido não poderá ser reproduzido ou repassado a teceiros
Todos os direitos de propriedade industrial são resevados